VL-BLA Hintergrundbeleuchtung groß

Weiße LED-Hintergrundbeleuchtung, 300 × 300 bis 1000 × 1000 mm, 24 V DC, flaches Stahlgehäuse



FÖGE Elektronik GmbH · Presentstr. 3 · 63939 Wörth am Main · Deutschland · +49 9372 9809477 · sales@fogegmbh.com

Bestimmungsgemäße Verwendung
Technische Informationen
Abmessungen und Installation
Elektrischer Anschluss
Zubehör
Störungen
Warnhinweise
Sicherheit
Haftung für Sachmängel
Außerbetriebnahme und Entsorgung

1 Bestimmungsgemäße Verwendung

Die großflächige Hintergrundbeleuchtung VL-BLA ist für die industrielle Bildverarbeitung bestimmt: Prüfung und Positionierung großer Teile. Das Teil wird zwischen Beleuchtung und Kamera angeordnet.

Das Gerät darf nur innerhalb der in den technischen Daten angegebenen Grenzwerte betrieben und muss gemäß dieser Betriebsanleitung installiert werden. Das System muss so ausgelegt sein, dass bei einer Fehlfunktion oder einem Totalausfall keine Personen gefährdet und keine Maschinen oder sonstigen Einrichtungen beschädigt werden. Treffen Sie bei sicherheitsrelevanten Anwendungen zusätzliche Vorkehrungen.

2 Technische Informationen

Beleuchtungsart	Großflächige LED-Hintergrundbeleuchtung
Größen (A × B)	300 × 300 bis 1000 × 1000 mm in 100-mm-Schritten
Farbe	Weiß 6500 K
Infrarot und UV	IR 850 nm und UV 365 nm auf Anfrage
Abstrahlwinkel	180°
Versorgungsspannung	24 V DC

Leistungsaufnahme	24 – 100 W je nach Größe (siehe Modelltabelle)
Triggereingang	PNP oder NPN – ein Signal anlegen, nicht beide
Anschluss	4-poliger M8-Steckverbinder an 300 mm Kabel
Schutzart	IP50 (IP67 auf Anfrage)
Gehäuse	Stahl, schwarz lackiert, vollständig geschlossenes Metallgehäuse
Diffusor	Polycarbonat mit hoher Lichtdurchlässigkeit
Dicke (E)	21 mm
EMV	2014/30/EU – EMV-Richtlinie (EN IEC 55015:2019+A11:2020, IEC 61547:2020)

Modell	Farbe	Größe A × B	Außenmaße C × D	Leistung
VL-BLA-300-300-W-24-C30	Weiß 6500 K	300 × 300 mm	352 × 385 mm	24 W
VL-BLA-400-400-W-24-C30	Weiß 6500 K	400 × 400 mm	452 × 485 mm	34 W
VL-BLA-500-500-W-24-C30	Weiß 6500 K	500 × 500 mm	552 × 585 mm	43 W
VL-BLA-600-600-W-24-C30	Weiß 6500 K	600 × 600 mm	652 × 685 mm	50 W
VL-BLA-700-700-W-24-C30	Weiß 6500 K	700 × 700 mm	752 × 785 mm	70 W
VL-BLA-800-800-W-24-C30	Weiß 6500 K	800 × 800 mm	852 × 885 mm	80 W
VL-BLA-900-900-W-24-C30	Weiß 6500 K	900 × 900 mm	952 × 985 mm	90 W
VL-BLA-1000-1000-W-24-C30	Weiß 6500 K	1000 × 1000 mm	1052 × 1085 mm	100 W

Alle Modelle: 24 V DC, 4-poliger M8-Steckverbinder an 300 mm Kabel, IP50 (IP67 auf Anfrage), 21 mm dick. IR- (850 nm) und UV-Ausführungen (365 nm) auf Anfrage.

3 Abmessungen und Installation

Für den Betrieb des Systems ist die Kenntnis der Montageanleitung erforderlich. Die verwendeten Signalwörter werden im Abschnitt „Sicherheit“ erläutert.

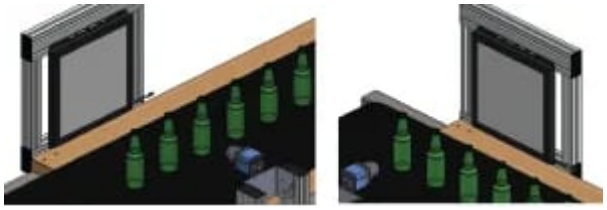

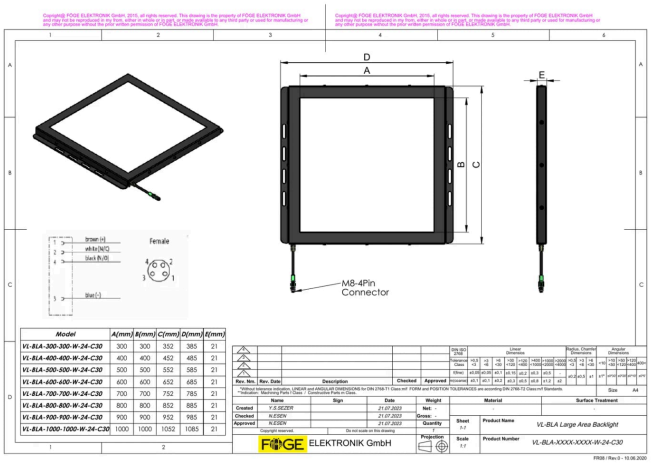

4 Elektrischer Anschluss

4-poliger M8-Steckverbinder an einem 300 mm langen Kabel. Die Beleuchtung wird über ein PNP- oder ein NPN-Triggersignal geschaltet.

Pin	Funktion	Aderfarbe
1	Versorgung +24 V DC	Braun
2	NPN-Trigger	Weiß
3	GND	Blau
4	PNP-Trigger	Schwarz

Legen Sie entweder das PNP- oder das NPN-Triggersignal an, nicht beide. Ohne den korrekten Eingangsstrom ist die Lichtleistung nicht gleichbleibend.

5 Zubehör

Bestellcode	Beschreibung	Geeignet für
TKPM-Z-5/4	M8-Buchse, gerade, 4-polig, PVC-Kabel 4 × 0,25 mm², 5 m, offenes Ende, IP67	Alle VL-BLA-Modelle

6 Störungen

- Öffnen Sie das Produkt weder in einem der nachfolgend genannten Fälle noch in einem anderen Fall.
- Wenn die LEDs nicht leuchten, prüfen Sie den Anschluss und die Stromversorgung.
- Wenn die LEDs weiterhin nicht leuchten, wenden Sie sich an FÖGE oder Ihren Händler.

7 Warnhinweise

- Schließen Sie die Spannungsversorgung und das Anzeige-/Ausgabegerät gemäß den Sicherheitsvorschriften für elektrische Betriebsmittel an.
- Die Versorgungsspannung darf die angegebenen Grenzwerte nicht überschreiten.
- Vermeiden Sie Stöße und Schläge auf das Gerät.
- Schützen Sie das Kabel vor Beschädigung.

Mögliche Folgen bei Nichtbeachtung: Verletzungsgefahr durch elektrischen Schlag; Beschädigung oder Zerstörung des Geräts.

8 Sicherheit

Der Betrieb des Systems setzt die Kenntnis der Montageanleitung voraus. In dieser Anleitung werden folgende Signalwörter verwendet:

Signalwort	Bedeutung
WARNUNG	Kennzeichnet eine gefährliche Situation, die, wenn sie nicht vermieden wird, zum Tod oder zu schweren Verletzungen führen kann.
HINWEIS	Kennzeichnet eine Situation, die, wenn sie nicht vermieden wird, zu Sachschäden führen kann.
STROMSCHLAG	Kennzeichnet die Gefahr eines elektrischen Schlags, wenn die Anweisungen nicht befolgt werden.

9 Haftung für Sachmängel

Alle Komponenten des Geräts wurden im Werk geprüft und auf ihre Funktion getestet. Sollten trotz unserer sorgfältigen Qualitätskontrolle Mängel auftreten, ist FÖGE oder Ihr Händler unverzüglich zu benachrichtigen.

Die Haftung für Sachmängel beträgt 12 Monate ab Lieferung. Innerhalb dieses Zeitraums werden defekte Teile – mit Ausnahme von Verschleißteilen – kostenlos repariert oder ersetzt, sofern das Gerät frachtfrei an FÖGE zurückgesandt wird. Schäden durch unsachgemäße Handhabung, Gewalteinwirkung oder Reparaturen bzw. Änderungen durch Dritte sind davon ausgenommen. Reparaturen werden ausschließlich von FÖGE durchgeführt.

Weitergehende Ansprüche können nicht geltend gemacht werden. Ansprüche aus dem Kaufvertrag bleiben unberührt. Insbesondere haftet FÖGE nicht für Folgeschäden, besondere, mittelbare oder beiläufige Schäden. Im Interesse der Weiterentwicklung behält sich FÖGE das Recht vor, konstruktive Änderungen ohne vorherige Ankündigung vorzunehmen.

10 Außerbetriebnahme und Entsorgung

Trennen Sie die Spannungsversorgung und das Ausgangskabel vom Gerät.

Eine unsachgemäße Entsorgung kann die Umwelt schädigen. Entsorgen Sie das Gerät, seine Komponenten und sein Zubehör sowie die Verpackungsmaterialien gemäß den im Einsatzland und in der Einsatzregion geltenden Vorschriften zur Abfallbehandlung und -entsorgung.