VL-FLD Flat-Dome-Beleuchtung groß (Flächenbeleuchtung Flachkuppel)

Weiße Flat-Dome-Beleuchtung mit Kameraöffnung, 300 × 300 bis 1000 × 1000 mm, 24 V DC

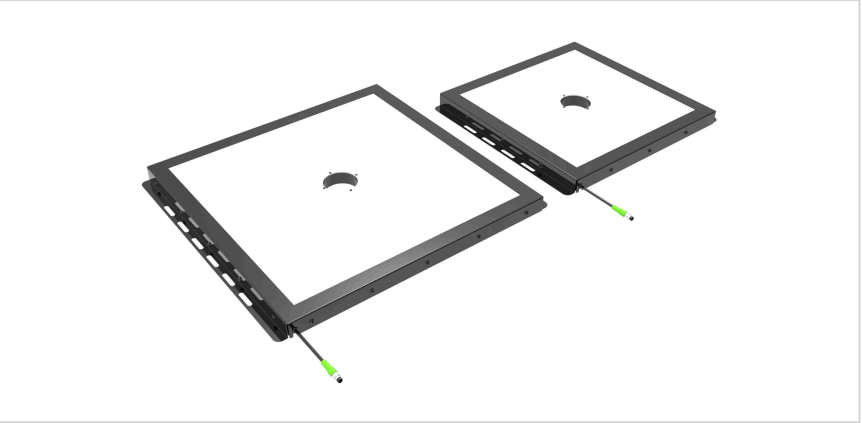

KENNDATEN

Beleuchtungsart
Großflächige Flat-Dome-Beleuchtung mit Kameraöffnung

Farbe
Weiß 6500 K

Größen (A × B)
300 × 300 bis 1000 × 1000 mm in 100-mm-Schritten

Versorgungsspannung
24 V DC

Überblick

Die VL-FLD ist eine großflächige Flat-Dome-Beleuchtung. Die Kamera blickt durch eine Öffnung in der Mitte der diffusen Leuchtfläche, wodurch auf großen, flachen Objekten ein Domeffekt entsteht – für Farbunterscheidung, Positionserkennung und Verschmutzungsprüfung über große Flächen.

Wichtige Merkmale

- Diffuses Licht mit Kameraöffnung für einen Domeffekt
- Größen von 300 × 300 bis 1000 × 1000 mm
- Position und Ausführung der Öffnung auf Anfrage änderbar
- Polycarbonat-Diffusor mit hoher Lichtdurchlässigkeit
- Weiß 6500 K; IR 850 nm und UV 365 nm auf Anfrage
- 24 V DC, 4-poliger M8-Steckverbinder, IP50 (IP67 auf Anfrage)

Technische Daten

Beleuchtungsart	Großflächige Flat-Dome-Beleuchtung mit Kameraöffnung
Größen (A × B)	300 × 300 bis 1000 × 1000 mm in 100-mm-Schritten
Kameraöffnung	Ø 55 mm (300 und 400 mm) · Ø 78 mm (500 bis 1000 mm); Position und Ausführung auf Anfrage
Farbe	Weiß 6500 K
Infrarot und UV	IR 850 nm und UV 365 nm auf Anfrage
Abstrahlwinkel	180°
Versorgungsspannung	24 V DC
Leistungsaufnahme	24 – 100 W je nach Größe (siehe Modelltabelle)
Triggereingang	Keiner – die Beleuchtung wird über die Versorgungsspannung geschaltet
Anschluss	4-poliger M8-Steckverbinder an 300 mm Kabel
Schutzart	IP50 (IP67 auf Anfrage)

Gehäuse	Stahl, schwarz lackiert
Diffusor	Polycarbonat mit hoher Lichtdurchlässigkeit
Dicke (E)	21 mm
EMV	2014/30/EU – EMV-Richtlinie (EN IEC 55015:2019+A11:2020, IEC 61547:2020)

Modelle und Bestellnummern

Modell	Farbe	Größe A × B	Außenmaße C × D	Kameraöffnung	Leistung
VL-FLD-300-300-W-24-C30	Weiß 6500 K	300 × 300 mm	352 × 385 mm	Ø 55 mm	24 W
VL-FLD-400-400-W-24-C30	Weiß 6500 K	400 × 400 mm	452 × 485 mm	Ø 55 mm	34 W
VL-FLD-500-500-W-24-C30	Weiß 6500 K	500 × 500 mm	552 × 585 mm	Ø 78 mm	43 W
VL-FLD-600-600-W-24-C30	Weiß 6500 K	600 × 600 mm	652 × 685 mm	Ø 78 mm	50 W
VL-FLD-700-700-W-24-C30	Weiß 6500 K	700 × 700 mm	752 × 785 mm	Ø 78 mm	70 W
VL-FLD-800-800-W-24-C30	Weiß 6500 K	800 × 800 mm	852 × 885 mm	Ø 78 mm	80 W
VL-FLD-900-900-W-24-C30	Weiß 6500 K	900 × 900 mm	952 × 985 mm	Ø 78 mm	90 W
VL-FLD-1000-1000-W-24-C30	Weiß 6500 K	1000 × 1000 mm	1052 × 1085 mm	Ø 78 mm	100 W

Alle Modelle: 24 V DC, 4-poliger M8-Steckverbinder an 300 mm Kabel, IP50 (IP67 auf Anfrage), 21 mm dick. Lochposition und Ausführung auf Anfrage. IR- (850 nm) und UV-Ausführungen (365 nm) auf Anfrage.

Elektrischer Anschluss

4-poliger M8-Steckverbinder an 300 mm Kabel. Nur Pin 1 (+24 V DC) und Pin 3 (GND) werden verwendet.

Pin	Funktion	Aderfarbe
1	Versorgung +24 V DC	Braun
2	Nicht belegt	Weiß
3	GND	Blau
4	Nicht belegt	Schwarz

Die Beleuchtung hat keinen Triggereingang; sie wird mit der 24-V-DC-Versorgung eingeschaltet.

Anwendungsbeispiele



Farbunterscheidung und Klassifizierung an großen Objekten



Großflächige Positionserkennung, Oberflächenprüfung



Großflächige Verschmutzungserkennung

Zubehör

Bestellcode	Beschreibung	Geeignet für
TKPM-Z-5/4	M8-Buchse, gerade, 4-polig, PVC-Kabel 4 × 0,25 mm², 5 m, offenes Ende, IP67	Alle VL-FLD-Modelle

Maßzeichnung

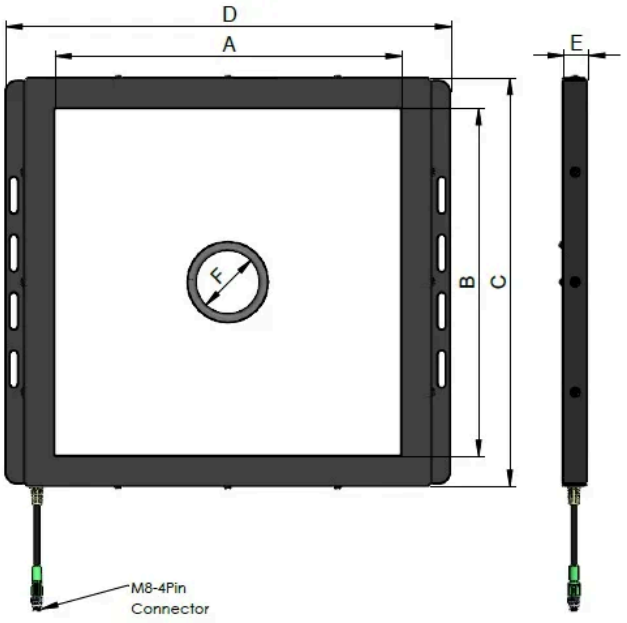

VL-FLD Maßskizze mit Leuchtfläche A × B, Außenmaßen C × D, Dicke E, Kameraöffnung F und 4-poligem M8-Steckverbinder

Produktinformationen und Bestellung: sales@fogegmbh.com · +49 9372 9809477 · www.fogegmbh.de