VL-BLL Linienbeleuchtung für Zeilenkameras

LED-Balken-Hintergrundbeleuchtung für Zeilenkameras, 400 bis 1000 mm, bis 2500 mm auf Anfrage, 24 V DC

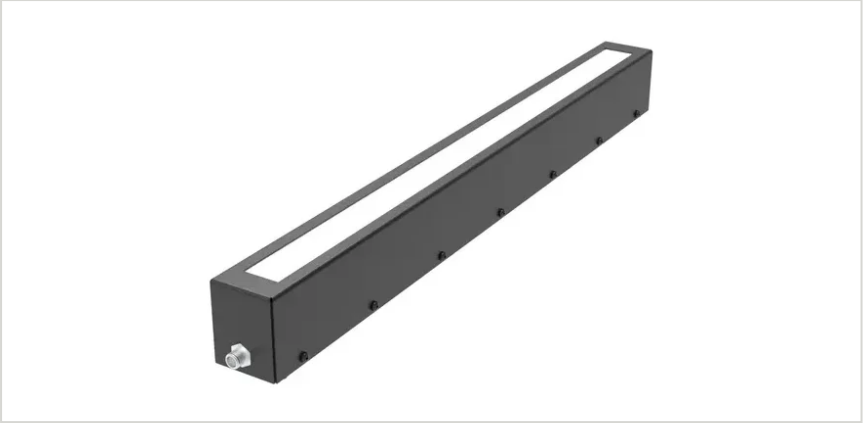

KENNDATEN

Beleuchtungsart
LED-Balken-Hintergrundbeleuchtung für Zeilenkameras

Farben und Wellenlänge
Rot 625 nm · Weiß 6500 K

Leuchtlängen (B)
400 – 1000 mm in 100-mm-Schritten; bis 2500 mm auf Anfrage

Versorgungsspannung
24 V DC

Überblick

Die VL-BLL ist eine lange LED-Balken-Hintergrundbeleuchtung für Zeilenkameras. Sie beleuchtet die Scanlinie von hinter dem Material und eignet sich für die Inspektion von Bahnen, Vliesstoffen und großen Flächen sowie zum Zählen und Positionieren auf breiten Förderbändern.

Wichtige Merkmale

- Längen 400 – 1000 mm, bis 2500 mm auf Anfrage
- Hohe Leistung für Anwendungen mit großer Reichweite bei geringer Leistungsaufnahme
- Rot 625 nm oder Weiß 6500 K; IR 850 nm und UV 365 nm auf Anfrage
- PNP- und NPN-Triggereingang
- Robustes Stahlgehäuse
- 24 V DC, 5-poliger M12-Steckverbinder am Gehäuse, IP50

Technische Daten

Beleuchtungsart	LED-Balken-Hintergrundbeleuchtung für Zeilenkameras
Leuchtlängen (B)	400 – 1000 mm in 100-mm-Schritten; bis 2500 mm auf Anfrage
Profil (A × C)	32 × 55,5 mm
Farben und Wellenlänge	Rot 625 nm · Weiß 6500 K
Infrarot und UV	IR 850 nm und UV 365 nm auf Anfrage
Abstrahlwinkel	30°
Versorgungsspannung	24 V DC
Leistungsaufnahme	11 – 40 W je nach Länge und Farbe (siehe Modelltabelle)
Triggereingang	PNP oder NPN – ein Signal anlegen, nicht beide
Anschluss	5-poliger M12-Steckverbinder am Gehäuse (ohne Kabel, Bestellcode endet auf -C)
Schutzart	IP50

Gehäuse	Stahl, schwarz lackiert
EMV	2014/30/EU – EMV-Richtlinie (EN IEC 55015:2019+A11:2020, IEC 61547:2020)

Modelle und Bestellnummern

Modell	Farbe	Wellenlänge / Farbtemperatur	Leistung	Leuchtlänge B	Gesamtlänge D
VL-BLL-25-400-R-24-C	Rot	625 nm	11 W	400 mm	445 mm
VL-BLL-25-400-W-24-C	Weiß	6500 K	16 W	400 mm	445 mm
VL-BLL-25-500-R-24-C	Rot	625 nm	14 W	500 mm	545 mm
VL-BLL-25-500-W-24-C	Weiß	6500 K	20 W	500 mm	545 mm
VL-BLL-25-600-R-24-C	Rot	625 nm	16 W	600 mm	645 mm
VL-BLL-25-600-W-24-C	Weiß	6500 K	24 W	600 mm	645 mm
VL-BLL-25-700-R-24-C	Rot	625 nm	19 W	700 mm	745 mm
VL-BLL-25-700-W-24-C	Weiß	6500 K	28 W	700 mm	745 mm
VL-BLL-25-800-R-24-C	Rot	625 nm	22 W	800 mm	845 mm
VL-BLL-25-800-W-24-C	Weiß	6500 K	32 W	800 mm	845 mm
VL-BLL-25-900-R-24-C	Rot	625 nm	24 W	900 mm	945 mm
VL-BLL-25-900-W-24-C	Weiß	6500 K	36 W	900 mm	945 mm
VL-BLL-25-1000-R-24-C	Rot	625 nm	27 W	1000 mm	1045 mm
VL-BLL-25-1000-W-24-C	Weiß	6500 K	40 W	1000 mm	1045 mm

Alle Modelle: 24 V DC, 5-poliger M12-Steckverbinder am Gehäuse (ohne Kabel), IP50. Längen bis 2500 mm auf Anfrage. IR- (850 nm) und UV-Ausführungen (365 nm) auf Anfrage.

Elektrischer Anschluss

5-poliger M12-Steckverbinder am Gehäuse (ohne Kabel). Die Beleuchtung wird über ein PNP- oder ein NPN-Triggersignal geschaltet.

Pin	Funktion	Aderfarbe
1	Versorgung +24 V DC	Braun
2	NPN-Trigger	Weiß
3	GND	Blau
4	PNP-Trigger	Schwarz
5	Nicht belegt	—

Legen Sie entweder das PNP- oder das NPN-Triggersignal an, nicht beide. Ohne den richtigen Eingangsstrom ist die Lichtleistung nicht gleichmäßig. Pin 5 wird nicht verwendet; das 4-polige Kabel VKPM-Z-5/4 passt.

Anwendungsbeispiele

- Fehlerprüfung bahnförmiger Materialien im Durchlicht mit Zeilenkameras
- Vlies- und großflächige Prüfung
- Zählen und Positionieren auf breiten Förderbändern

Zubehör

Bestellcode	Beschreibung	Geeignet für
VKPM-Z-5/4	M12-Buchse, gerade, 4-polig, PVC-Kabel 4 × 0,34 mm², 5 m, offenes Ende, IP67	Alle VL-BLL-Modelle

Maßzeichnung

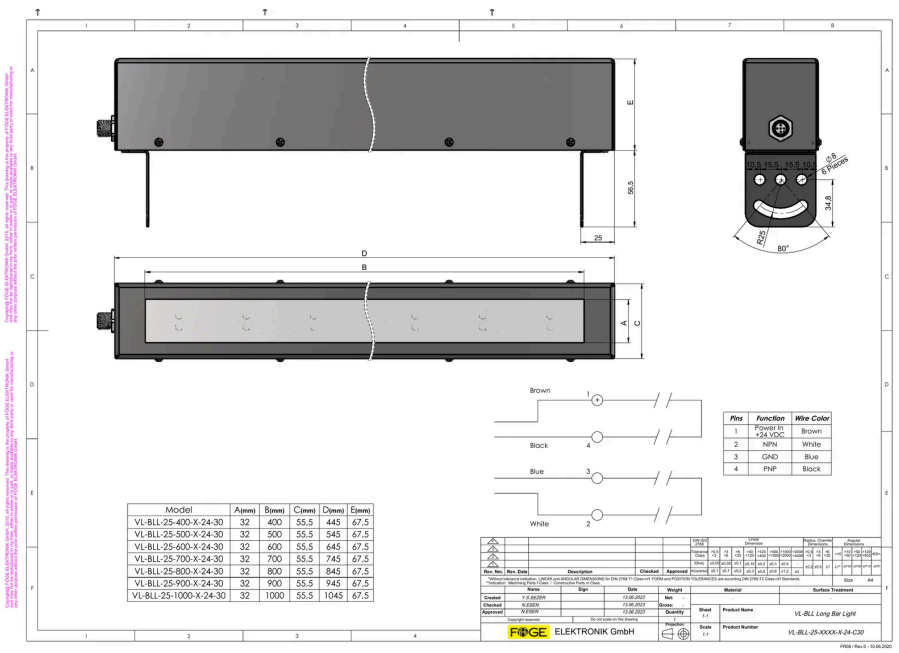

VL-BLL Maßzeichnung mit den Maßen A bis E für 400 bis 1000 mm, Profilquerschnitt und Pinbelegung

Produktinformationen und Bestellung: sales@fogegmbh.com · +49 9372 9809477 · www.fogegmbh.de