# VL-BLA Hintergrundbeleuchtung groß

Weiße LED-Hintergrundbeleuchtung, 300 × 300 bis 1000 × 1000 mm, 24 V DC, flaches Stahlgehäuse



**KENNDATEN**

Beleuchtungsart
**Großflächige LED-Hintergrundbeleuchtung**

Farbe
**Weiß 6500 K**

Größen (A × B)
**300 × 300 bis 1000 × 1000 mm in 100-mm-Schritten**

Versorgungsspannung
**24 V DC**

## Überblick

Die VL-BLA ist eine großflächige LED-Hintergrundbeleuchtung für die industrielle Bildverarbeitung. Hinter dem Teil platziert, erzeugt sie eine scharfe Silhouette für Positionierung, Anwesenheitskontrolle, Bahninspektion und Verschmutzungserkennung an großen Objekten.

## Wichtige Merkmale

- Größen von 300 × 300 bis 1000 × 1000 mm
- Diffuses Flächenlicht in flacher Bauform, 21 mm dick
- Vollständiges Metallgehäuse für raue Umgebungen
- Polycarbonat-Diffusor mit hoher Lichtdurchlässigkeit
- Weiß 6500 K; IR 850 nm und UV 365 nm auf Anfrage
- 24 V DC, 4-poliger M8-Steckverbinder, IP50 (IP67 auf Anfrage)
- PNP- und NPN-Triggereingang

## Technische Daten

| | |
|---|---|
| **Beleuchtungsart** | Großflächige LED-Hintergrundbeleuchtung |
| **Größen (A × B)** | 300 × 300 bis 1000 × 1000 mm in 100-mm-Schritten |
| **Farbe** | Weiß 6500 K |
| **Infrarot und UV** | IR 850 nm und UV 365 nm auf Anfrage |
| **Abstrahlwinkel** | 180° |
| **Versorgungsspannung** | 24 V DC |
| **Leistungsaufnahme** | 24 – 100 W je nach Größe (siehe Modelltabelle) |
| **Triggereingang** | PNP oder NPN – ein Signal anlegen, nicht beide |
| **Anschluss** | 4-poliger M8-Steckverbinder an 300 mm Kabel |
| **Schutzart** | IP50 (IP67 auf Anfrage) |
| **Gehäuse** | Stahl, schwarz lackiert, vollständig geschlossenes Metallgehäuse |
| **Diffusor** | Polycarbonat mit hoher Lichtdurchlässigkeit |

| | |
|---|---|
| **Dicke (E)** | 21 mm |
| **EMV** | 2014/30/EU – EMV-Richtlinie (EN IEC 55015:2019+A11:2020, IEC 61547:2020) |

## Modelle und Bestellnummern

| Modell | Farbe | Größe A × B | Außenmaße C × D | Leistung |
|---|---|---|---|---|
| **VL-BLA-300-300-W-24-C30** | Weiß 6500 K | 300 × 300 mm | 352 × 385 mm | 24 W |
| **VL-BLA-400-400-W-24-C30** | Weiß 6500 K | 400 × 400 mm | 452 × 485 mm | 34 W |
| **VL-BLA-500-500-W-24-C30** | Weiß 6500 K | 500 × 500 mm | 552 × 585 mm | 43 W |
| **VL-BLA-600-600-W-24-C30** | Weiß 6500 K | 600 × 600 mm | 652 × 685 mm | 50 W |
| **VL-BLA-700-700-W-24-C30** | Weiß 6500 K | 700 × 700 mm | 752 × 785 mm | 70 W |
| **VL-BLA-800-800-W-24-C30** | Weiß 6500 K | 800 × 800 mm | 852 × 885 mm | 80 W |
| **VL-BLA-900-900-W-24-C30** | Weiß 6500 K | 900 × 900 mm | 952 × 985 mm | 90 W |
| **VL-BLA-1000-1000-W-24-C30** | Weiß 6500 K | 1000 × 1000 mm | 1052 × 1085 mm | 100 W |

Alle Modelle: 24 V DC, 4-poliger M8-Steckverbinder an 300 mm Kabel, IP50 (IP67 auf Anfrage), 21 mm dick. IR- (850 nm) und UV-Ausführungen (365 nm) auf Anfrage.

## Elektrischer Anschluss

4-poliger M8-Steckverbinder an 300 mm Kabel. Die Beleuchtung wird über ein PNP- oder ein NPN-Triggersignal geschaltet.

| Pin | Funktion | Aderfarbe |
|---|---|---|
| **1** | Versorgung +24 V DC | Braun |
| **2** | NPN-Trigger | Weiß |
| **3** | GND | Blau |
| **4** | PNP-Trigger | Schwarz |

Legen Sie entweder das PNP- oder das NPN-Triggersignal an, nicht beide. Ohne den richtigen Eingangsstrom ist die Lichtleistung nicht gleichmäßig.

## Anwendungsbeispiele

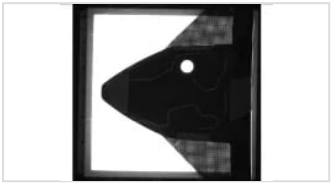

Positionierung an Windschutzscheiben für die Sensormontage, Positionsprüfung

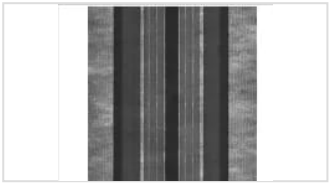

Bahninspektion, Teileprüfung, Teileausrichtung, Verschmutzungsprüfung auf Bahnen



Großflächige Teileprüfung: Pharma, Lebensmittel, Getränke



Prüfung der Bahndichte, Verschmutzungsprüfung

## Zubehör

| Bestellcode | Beschreibung | Geeignet für |
|---|---|---|
| **TKPM-Z-5/4** | M8-Buchse, gerade, 4-polig, PVC-Kabel 4 × 0,25 mm², 5 m, offenes Ende, IP67 | Alle VL-BLA-Modelle |

## Maßzeichnung

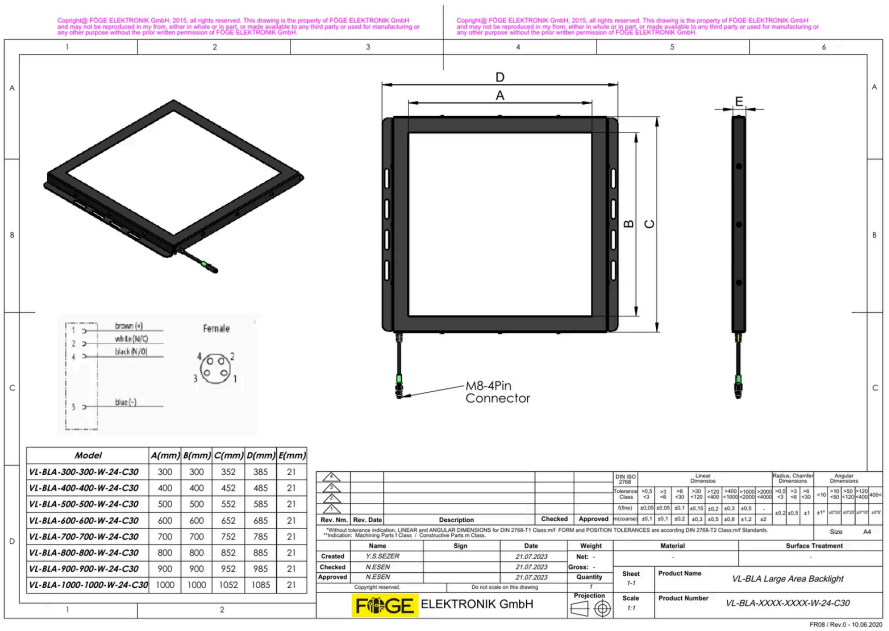


| Model | A(mm) | B(mm) | C(mm) | D(mm) | E(mm) |
|---|---|---|---|---|---|
| VL-BLA-300-300-W-24-C30 | 300 | 300 | 352 | 385 | 21 |
| VL-BLA-400-400-W-24-C30 | 400 | 400 | 452 | 485 | 21 |
| VL-BLA-500-500-W-24-C30 | 500 | 500 | 552 | 585 | 21 |
| VL-BLA-600-600-W-24-C30 | 600 | 600 | 652 | 685 | 21 |
| VL-BLA-700-700-W-24-C30 | 700 | 700 | 752 | 785 | 21 |
| VL-BLA-800-800-W-24-C30 | 800 | 800 | 852 | 885 | 21 |
| VL-BLA-900-900-W-24-C30 | 900 | 900 | 952 | 985 | 21 |
| VL-BLA-1000-1000-W-24-C30 | 1000 | 1000 | 1052 | 1085 | 21 |

VL-BLA Maßzeichnung mit den Maßen A bis E für 300 bis 1000 mm und 4-poligem M8-Steckverbinder

Produktinformationen und Bestellung: sales@fogegmbh.com · +49 9372 9809477 · www.fogegmbh.de