ANTISTATISCHE LÖSUNGEN · ANWENDUNG

Spritzgießen: Entformung mit dem Pulsed-DC-Antistatikstab mit Düsen SE-DCN

Statische Aufladung lässt Formteile am Werkzeugkern oder in der Kavität haften, statt ausgeworfen zu werden. Schließt das Werkzeug auf ein haftendes Teil, werden die Werkzeugflächen beschädigt und die Maschine stoppt. Der SE-DCN über der Trennebene ionisiert und bläst in den Spalt zwischen den geöffneten Werkzeughälften: Die Ladung wird neutralisiert und der Luftstoß löst das Teil.

OHNE IONISIERUNG

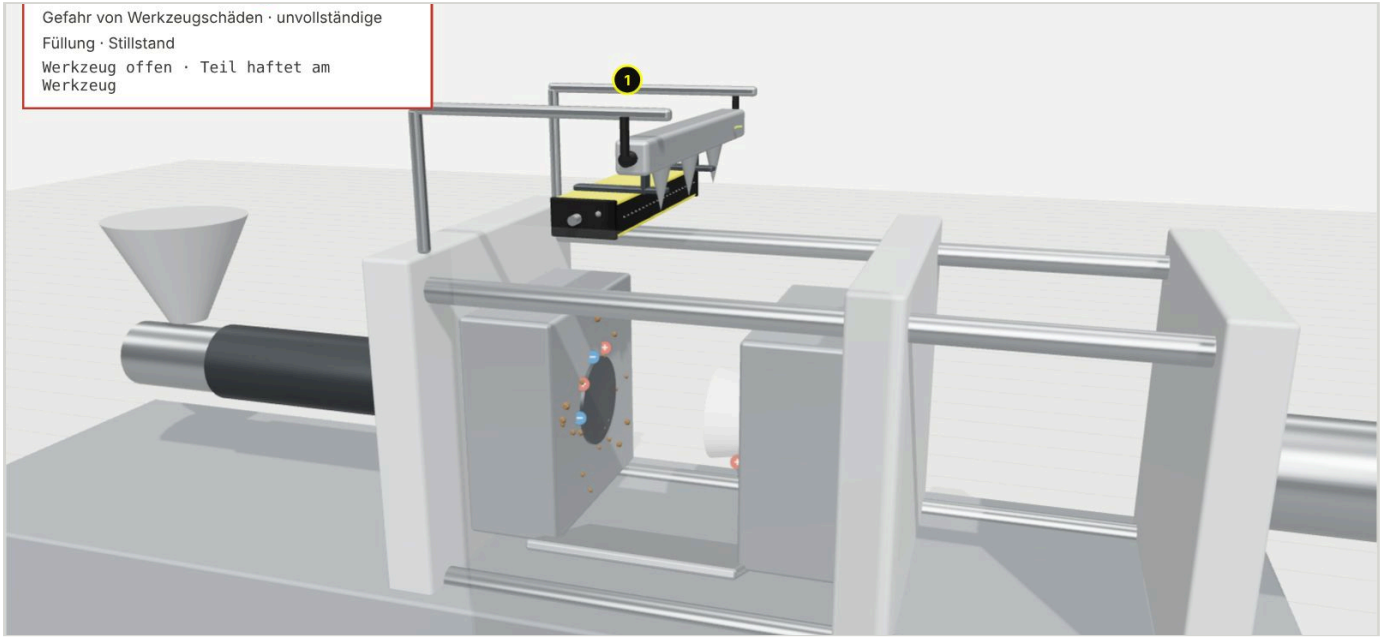

MIT SE-DCN

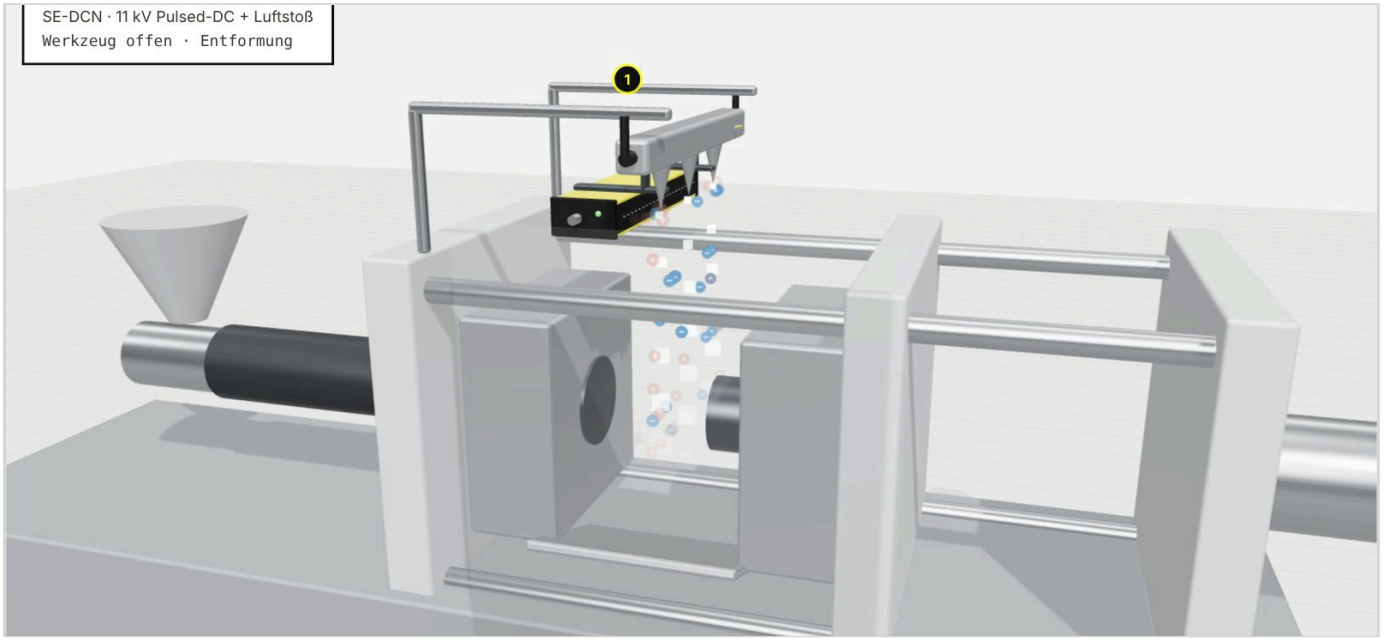

FÖGE-Produkt in dieser Anwendung

1 · SE-DCN – über der Trennebene

Emitterseite und Luftdüsen auf den Spalt zwischen den geöffneten Werkzeughälften ausgerichtet.

Ionisierung	**11 kV Pulsed-DC · berührungssicher**
Ionisierungsreichweite	**Bis 600 mm**
Luft	**6 bar · 10-mm-Schlauch · trocken, gefiltert**
Versorgung	**24 V DC · SE-PSU-24-C-M12**
Steckverbinder	**M12 · 4-poliges Kabel**
Längen	**300 – 2000 mm**

SE-DCN – Details **Technisches Angebot anfordern**

Auch geeignet für das Spritzgießen

Weitere FÖGE-Ionisatoren für Spritzgießmaschinen.

SE-BLL Laminares Ionisierungsgebläse	Pulsed-DC · bis 1000 mm · 24 V DC · ohne Druckluft

Interaktives 3D-Modell: zwischen beiden Zuständen wechseln, drehen und zoomen.

foge-antistatic.de/applications/injection-moulding-se-dcn/

Schematisches Modell, nicht maßstabsgetreu. Maschinen und Teile sind allgemein dargestellt — kein bestimmter Hersteller und keine bestimmte Marke. Produktdaten wie auf foge-antistatic.de veröffentlicht.